Scara 1:1

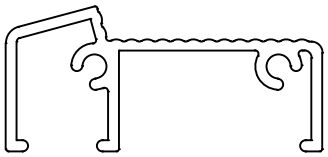

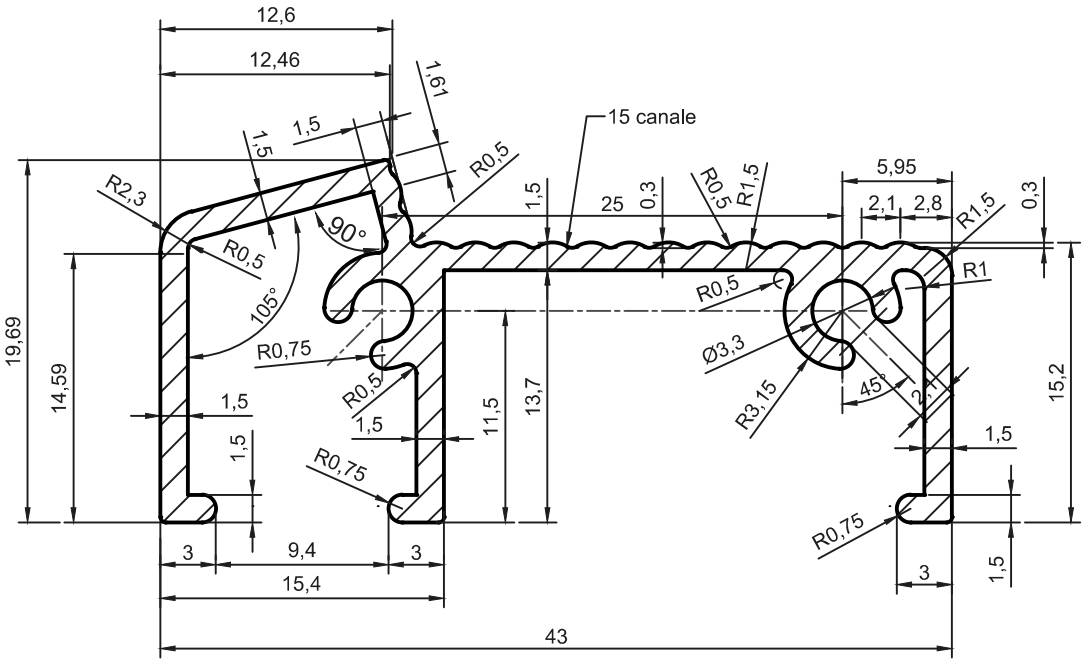

Razele de racordare necotate R=0,3

DATA	5.02.2014	ARIA (mm²)	163,35	Tolerante SR EN 12020-2	Scara 2,5:1
PROIECTAT	ing. Eugen Popescu	PERIMETRU (mm)	214,58	Material EN AW 6060-T6 SR EN 573-3	
APROBAT	Erhan Akbulut	MASA (g/m)	443		

ALUMINIUM TECHNOLOGY

tehnologie in aluminiu

Prag 43

G-545 E